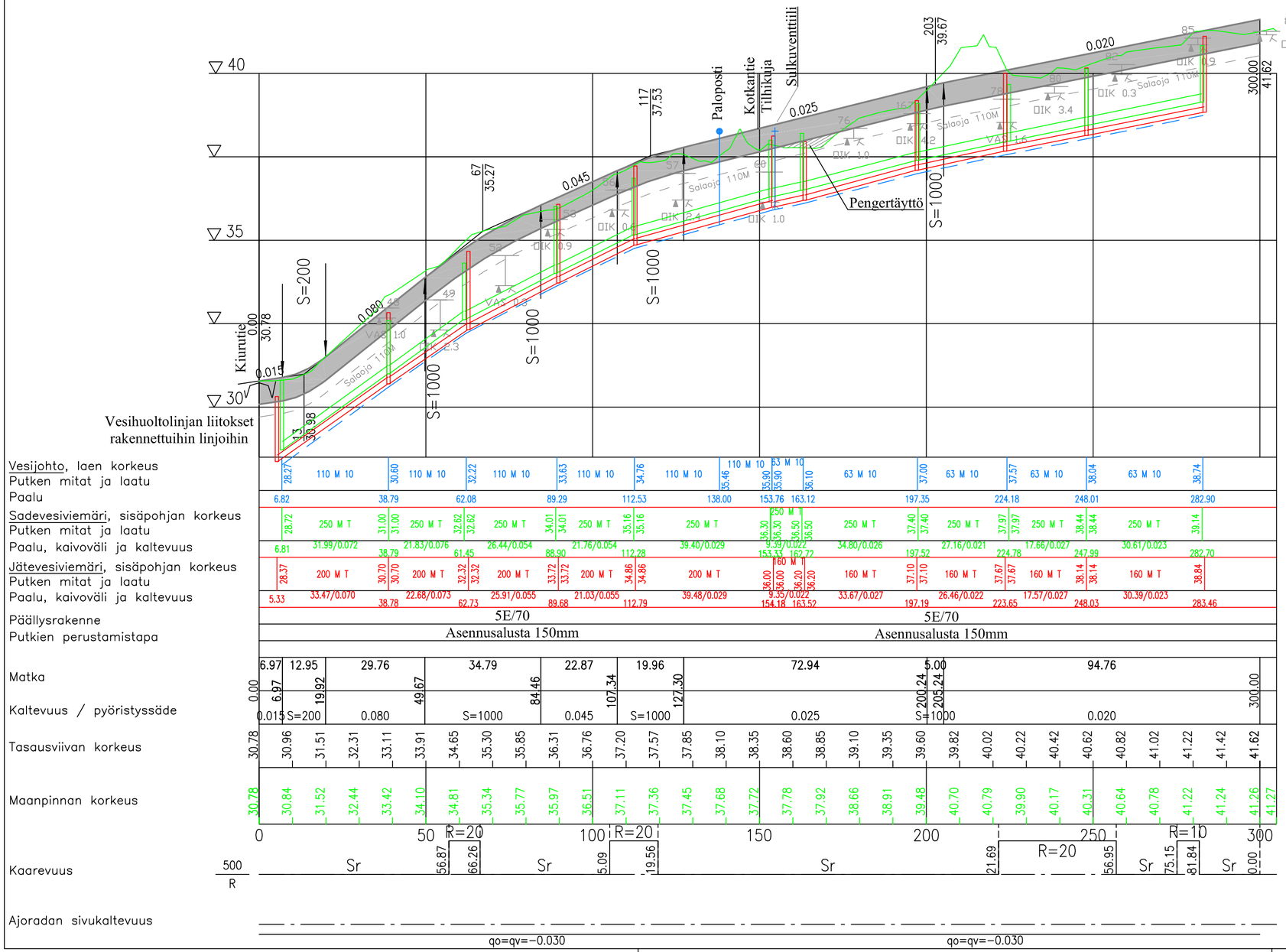

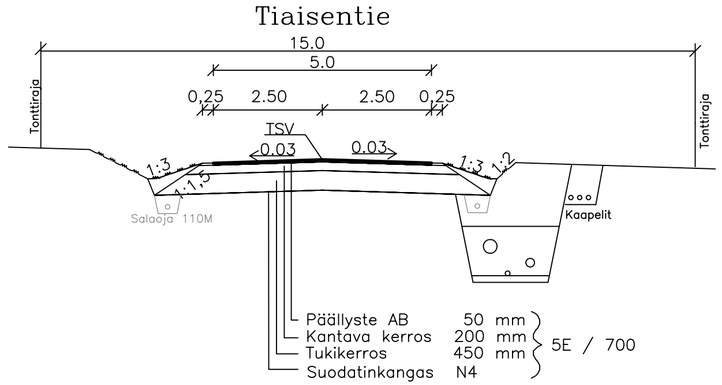

MASKUN KUNTA PIIKSVUORI III	TIAISENTIE PITUUSLEIKKAUS TYYPPIPOIKKILEIKKAUS	Mittakaavat 1:1000/1:100 1:100
SUUNNITTELUKESKUS OY Puutarhakatu 45 B, 20100 TURKU puh 010 409 6000, fax 010 409 6055 www.suunnittelukeskus.fi	Suunnitteluala, työnumero ja piirustuksen numero TKA -499-C9030- 202	Muutos
Päiväys 28.9.2007 Suunn. PASI PEKKALA Hyv. JUHA VESTERBERG	Yhteyshenkilö PASI PEKKALA Tiedosto	FCG